19ルーデンス夏季高校生新人ダブルステニス選手権

男子の部

優勝
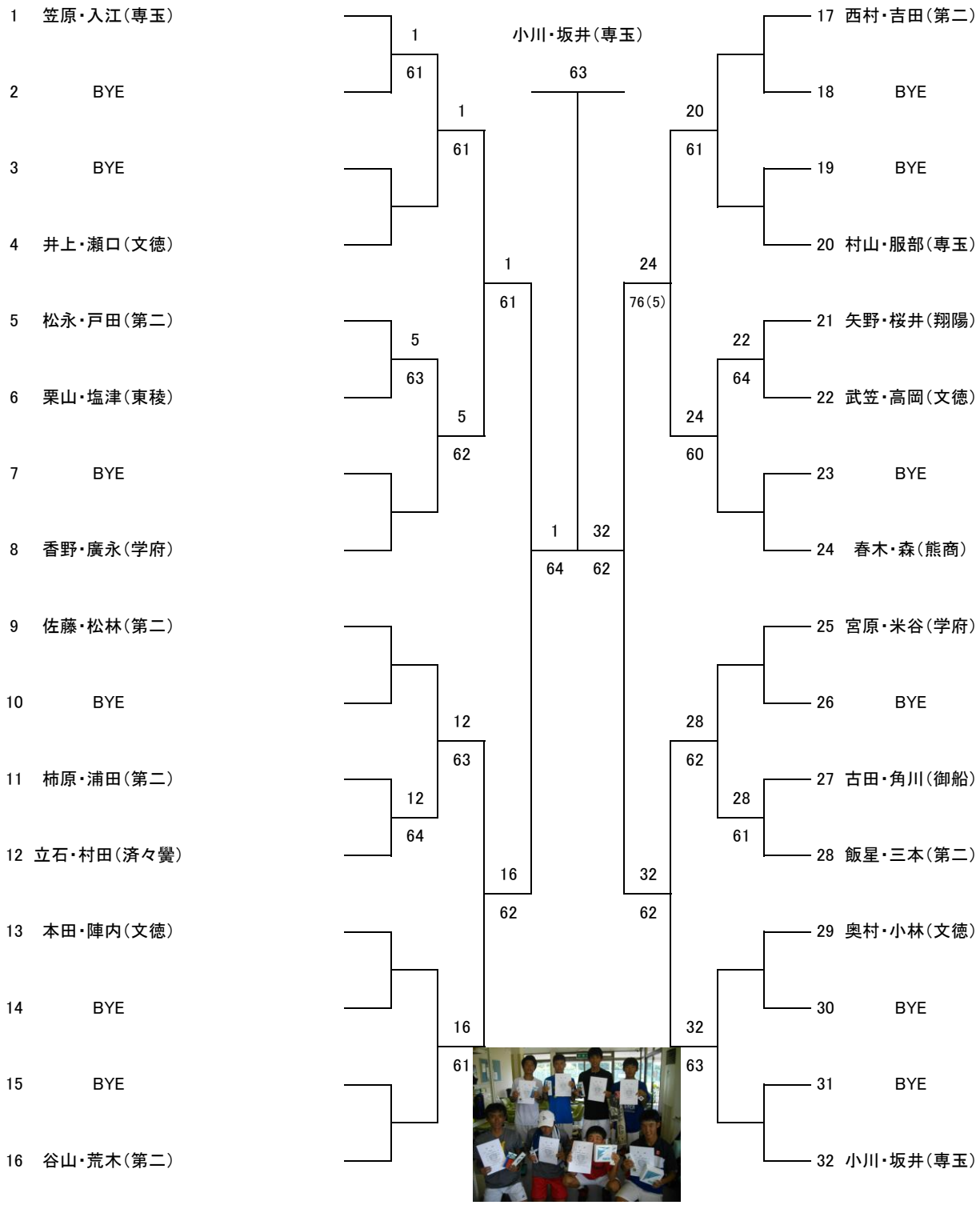
R1.8.1　　ルーデンス